ID：40758

SIPAV S.r.l.

Via Alfred Bernhard Nobel, 21 Reggio Emilia 42124, Italy
Model: 02CES10S
We statement that All measurements were performed radiated and therefore additional antenna gain documentation is not required.

1.6

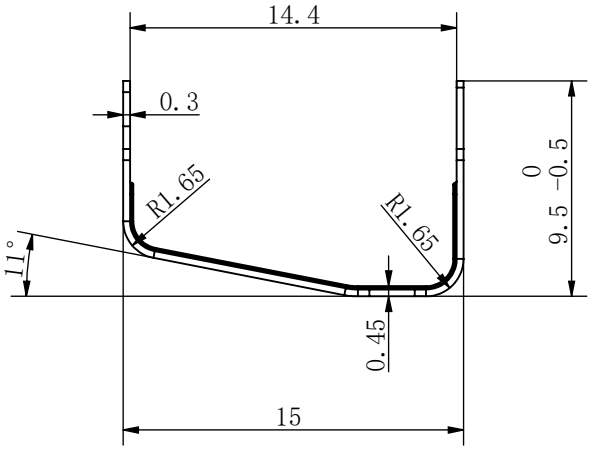

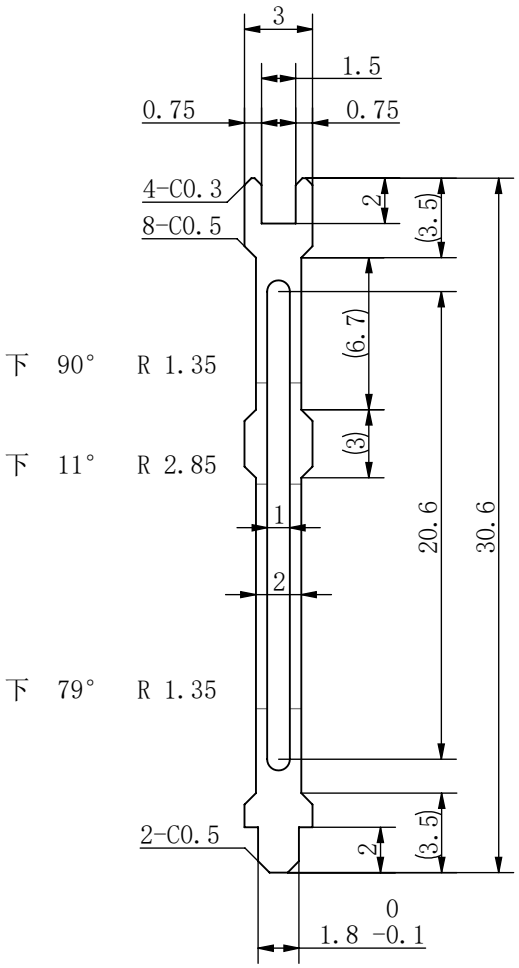

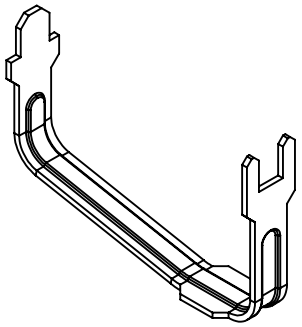

技 术 要 求

1. 产品表面光滑无毛刺、刀痕、无金属碎屑、无异物；
2. 不得有裂纹等影响性能的缺陷；
3. 面应平整，无缺损；
4. 表面镀镍处理5-6um，中性盐雾48h。

未注线性尺寸公差值GB/T1804-2000 m级	尺寸	公差						材质：				名称：
	>0-6	±0.1mm						QSn6.5-0.1（磷锌铜）				TPMS传感器 天线片
	>6-30	±0.2mm										
	>30-120	±0.3mm	版本	处数	更改内容	签字	日期	版本	阶段	重量	比例	图号：
	>120-400	±0.5mm	设计：		唐毅	23.11.28	审核：	A01	A	/	3:1	SMONE01N-OE_SMPS02N-TX2（适用可编程 自动化款）
未注角度公差	±1°		校对：				批准：					
未注倒角公差	0.5×45° / R0.5		标准化：				受控：	单位mm	第 1 页 共 1 页			

特性标记：※：表示影响产品性能 △：表示影响下道工序 ◇：表示影响客户安装
阶段标记：S 设计试制阶段 A 小批量试产阶段 B 批量生产阶段

思明汽车附件 SIMING AUTOMOTIVE