DCS-6012

2K Fixed Indoor Cloud Camera

Quick Start Guide

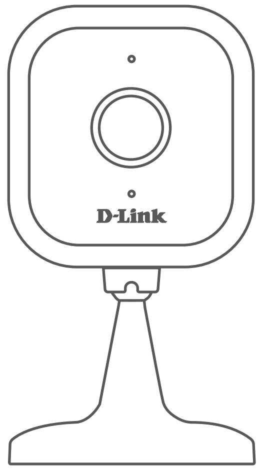

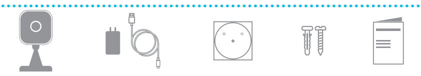

⚠

1

mydlink

2

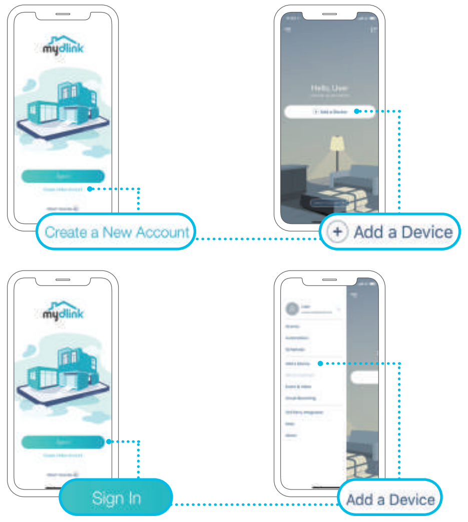
Create a New Account
Add a Device
Sign In
Add a Device

3

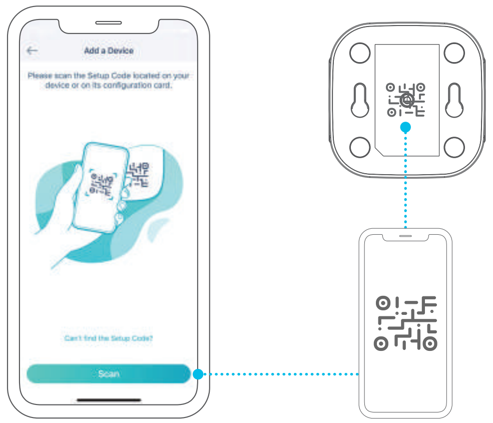

Add a Device

Please scan the Setup Code located on your device or on its configuration card.

Can't find the Setup Code?

Scan

4

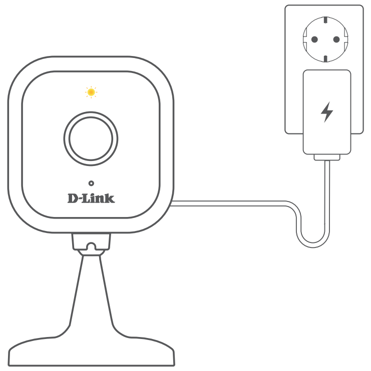

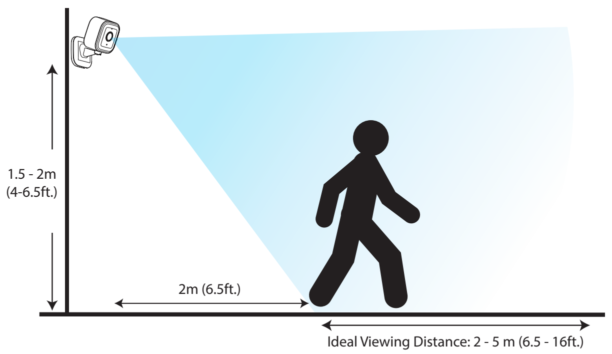
1.5 - 2m
(4-6.5ft.)
2m (6.5ft.)
Ideal Viewing Distance: 2 - 5 m (6.5 - 16ft.)

1

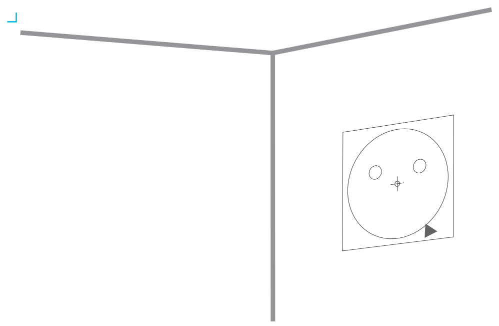

2

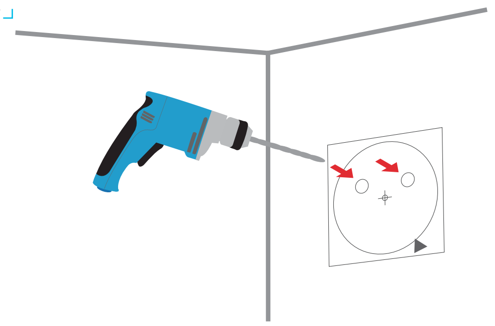

3

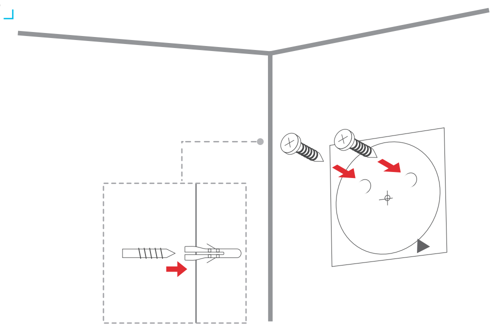

4

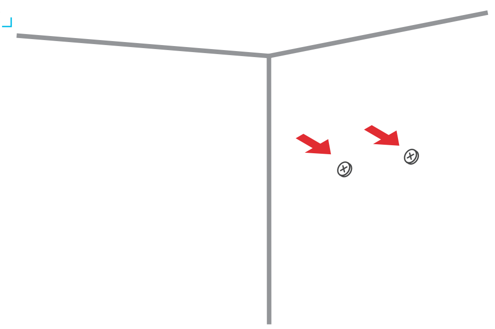

5

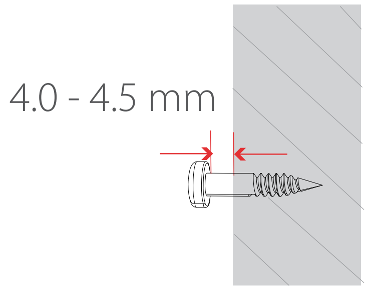

6

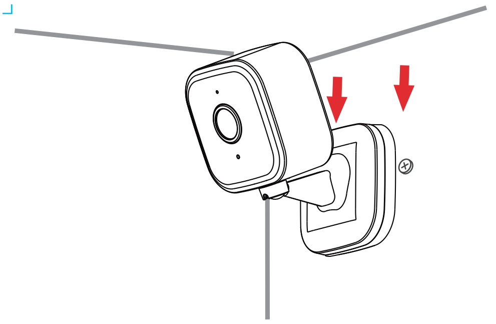

https://tsd.dlink.com.tw/GPL

https://eu.dlink.com/support

https://eu.dlink.com/warranty

2026/04/08 Ver 1.00(EU)_90x65 IN2601DLINK2A

English

SIMPLIFIED EU DECLARATION OF CONFORMITY
Hereby, D-Link Corporation declares that the radio equipment type DCS-6012 is in compliance with Directive 2014/53/EU.
The full text of the EU declaration of conformity is available at the following internet address: www.dlink.com/cedoc

Bulgarian [България]

ОПРОСТЕНА ДЕКЛАРАЦИЯ ЗА СЪОТВЕТСТВИЕ НА ЕС
С настоящото D-Link Corporation декларира, че радиосъоръжението тип DCS-6012 е в съответствие с Директива 2014/53/EU.
Пълният текст на декларацията за съответствие на ЕС е достъпен на следния интернет адрес: www.dlink.com/cedoc

Czech [Česky]

ZJEDNODUŠENÉ PROHLÁŠENÍ O SHODĚ EU
Tímto společnost D-Link Corporation prohlašuje, že typ rádiového zařízení DCS-6012 je v souladu se směrnicí 2014/53/EU.
Úplné znění prohlášení o shodě EU je k dispozici na následující internetové adrese: www.dlink.com/cedoc

Croatian [Hrvatski]

POJEDNOSTAVLJENA IZJAVA O SUKLADNOSTI EU
D-Link Corporation ovime izjavljuje da je vrsta radijske opreme DCS-6012 u skladu s Direktivom 2014/53/EU.
Cijeli tekst izjave o sukladnosti EU dostupan je na sljedećoj internetskoj adresi: www.dlink.com/cedoc

Danish [Dansk]

FORENKLET EU-OVERENSSTEMMELSESERKLÆRING
Hermed erklærer D-Link Corporation, at radioudstyrstypen DCS-6012 er i overensstemmelse med direktiv 2014/53/EU.
Den fulde tekst af EU-overensstemmelseserklæringen er tilgængelig på følgende internetadresse: www.dlink.com/cedoc

Dutch [Nederlands]

VEREENVOUDIGDE EU-CONFORMITEITSVERKLARING
Hierbij verklaart D-Link Corporation dat het type radioapparatuur DCS-6012 voldoet aan Richtlijn 2014/53/EU.
De volledige tekst van de EU-conformiteitsverklaring is beschikbaar op het volgende internetadres: www.dlink.com/cedoc

Finnish [Suomi]

YKSINKERTAISTETTU EU-VAATIMUSTENMUKAISUUSVAKUUTUS
D-Link Corporation vakuuttaa täten, että radiolaitetyyppi DCS-6012 on direktiivin 2014/53/EU mukainen.
EU-vaatimustenmukaisuusvakuutuksen koko teksti on saatavilla seuraavassa internetosoitteessa: www.dlink.com/cedoc

French [Français]

DÉCLARATION UE DE CONFORMITÉ SIMPLIFIÉE
Par la présente, D-Link Corporation déclare que le type d'équipement radio DCS-6012 est conforme à la directive 2014/53/EU.
Le texte complet de la déclaration UE de conformité est disponible à l'adresse internet suivante : www.dlink.com/cedoc

German [Deutsch]

VEREINFACHTE EU-KONFORMITÄTSERKLÄRUNG
Hiermit erklärt D-Link Corporation, dass der Funkanlagentyp DCS-6012 der Richtlinie 2014/53/EU entspricht.
Der vollständige Text der EU-Konformitätserklärung ist unter der folgenden Internetadresse verfügbar: www.dlink.com/cedoc

Greek [Ελληνικα]

ΑΠΛΟΠΟΙΗΜΕΝΗ ΔΗΛΩΣΗ ΣΥΜΜΟΡΦΩΣΗΣ ΕΕ
Με το παρόν, η D-Link Corporation δηλώνει ότι ο τύπος ραδιοεξοπλισμού DCS-6012 συμμορφώνεται με την Οδηγία 2014/53/EU.
Το πλήρες κείμενο της δήλωσης συμμόρφωσης της ΕΕ είναι διαθέσιμο στη διεύθυνση: www.dlink.com/cedoc

Hungarian [Magyar]

EGYSZERŰSÍTETT EU-MEGFELELŐSÉGI NYILATKOZAT
A D-Link Corporation ezennel kijelenti, hogy a DCS-6012 típusú rádióberendezés megfelel a 2014/53/EU irányelvnek.
Az EU-megfelelőségi nyilatkozat teljes szövege elérhető a következő internetcímen: www.dlink.com/cedoc

Icelandic [Íslenska]

EINFÖLDUÐ ESB-SAMRÝMINGARYFIRLÝSING
Hér með lýsir D-Link Corporation því yfir að útvarpsbúnaður af gerðinni DCS-6012 sé í samræmi við tilskipun 2014/53/EU.
Fullur texti ESB-samræmingaryfirlýsingarinnar er aðgengilegur á eftirfarandi vefslóð: www.dlink.com/cedoc

Italian [Italiano]

DICHIARAZIONE DI CONFORMITÀ UE SEMPLIFICATA
D-Link Corporation dichiara che il tipo di apparecchiatura radio DCS-6012 è conforme alla direttiva 2014/53/EU.
Il testo completo della dichiarazione di conformità UE è disponibile al seguente indirizzo internet: www.dlink.com/cedoc

Maltese [Malti]

DIKJARAZZJONI TA' KONFORMITÀ SEMPLIFIKATA TAL-UE
B'dan, D-Link Corporation tiddikjara li t-tip ta' tagħmir tar-radju DCS-6012 huwa konformi mad-Direttiva 2014/53/EU.
It-test sħiħ tad-dikjarazzjoni ta' konformità tal-UE huwa disponibbli fl-indirizz tal-internet li ġej: www.dlink.com/cedoc

Norwegian [Norsk]

FORENKLET EU-SAMSVARSERKLÆRING
D-Link Corporation erklærer herved at radioutstyrstypen DCS-6012 er i samsvar med direktiv 2014/53/EU.
Den fullstendige EU-samsvarserklæringen er tilgjengelig på følgende internettadresse: www.dlink.com/cedoc

Polish [Polski]

UPROSZCZONA DEKLARACJA ZGODNOŚCI UE
Niniejszym D-Link Corporation oświadcza, że typ urządzenia radiowego DCS-6012 jest zgodny z dyrektywą 2014/53/EU.
Pełny tekst deklaracji zgodności UE jest dostępny pod następującym adresem internetowym: www.dlink.com/cedoc

Portuguese [Português]

DECLARAÇÃO UE DE CONFORMIDADE SIMPLIFICADA
A D-Link Corporation declara que o tipo de equipamento de rádio DCS-6012 está em conformidade com a Diretiva 2014/53/EU.
O texto completo da declaração de conformidade da UE está disponível no seguinte endereço da Internet: www.dlink.com/cedoc

Romanian [Română]

DECLARAȚIE UE DE CONFORMITATE SIMPLIFICATĂ
Prin prezenta, D-Link Corporation declară că tipul de echipament radio DCS-6012 este conform cu Directiva 2014/53/EU.
Textul complet al declarației UE de conformitate este disponibil la următoarea adresă de internet: www.dlink.com/cedoc

Slovak [Slovensky]

ZJEDNODUŠENÉ VYHLÁSENIE O ZHODE EÚ
Týmto D-Link Corporation vyhlasuje, že typ rádiového zariadenia DCS-6012 je v súlade so smernicou 2014/53/EU.
Úplné znenie vyhlásenia o zhode EÚ je dostupné na nasledujúcej internetovej adrese: www.dlink.com/cedoc

Slovenian [Slovenski]

POENOSTAVLJENA IZJAVA EU O SKLADNOSTI
D-Link Corporation s tem izjavlja, da je tip radijske opreme DCS-6012 v skladu z Direktivo 2014/53/EU.
Celotno besedilo izjave EU o skladnosti je na voljo na naslednjem spletnem naslovu: www.dlink.com/cedoc

Spanish [Español]

DECLARACIÓN UE DE CONFORMIDAD SIMPLIFICADA
Por la presente, D-Link Corporation declara que el tipo de equipo radioeléctrico DCS-6012 cumple con la Directiva 2014/53/EU.
El texto completo de la declaración de conformidad de la UE está disponible en la siguiente dirección de internet: www.dlink.com/cedoc

Swedish [Svenska]

FÖRENKLAD EU-FÖRSÄKRAN OM ÖVERENSSTÄMMELSE
Härmed försäkrar D-Link Corporation att radioutrustningstypen DCS-6012 överensstämmer med direktiv 2014/53/EU.
Den fullständiga EU-försäkran om överensstämmelse finns tillgänglig på följande internetadress: www.dlink.com/cedoc

Estonian (Eesti)

LIHTSUSTATUD EL-I VASTAVUSDEKLARATSIOON
D-Link Corporation kinnitab käesolevaga, et raadioseadme tüüp DCS-6012 vastab direktiivile 2014/53/EU.
EL-i vastavusdeklaratsiooni täistekst on saadaval järgmisel internetiaadressil: www.dlink.com/cedoc

Latvian (Latviešu)

VIENKĀRŠOTA ES ATBILSTĪBAS DEKLARĀCIJA
Ar šo D-Link Corporation deklarē, ka radioiekārtas tips DCS-6012 atbilst Direktīvai 2014/53/EU.
Pilns ES atbilstības deklarācijas teksts ir pieejams šādā interneta adresē: www.dlink.com/cedoc

Lithuanian (Lietuvių)

SUPAPRASTINTA ES ATITIKTIES DEKLARACIJA
D-Link Corporation pareiškia, kad radijo įrangos tipas DCS-6012 atitinka Direktyvą 2014/53/EU.
Visas ES atitikties deklaracijos tekstas prieinamas šiuo interneto adresu: www.dlink.com/cedoc

SIMPLIFIED UK DECLARATION OF CONFORMITY
Hereby, D-Link Corporation declares that the radio equipment type DCS-6012 is in compliance with The Radio Equipment Regulations 2017 (SI 2017/1206).
The full text of the UK declaration of conformity is available at the following internet address: www.dlink.com/cedoc

English

SAFETY INSTRUCTIONS

The following general safety guidelines are provided to help ensure your own personal safety and protect your product from potential damage. Remember to consult the product user instructions for more details.

- Static electricity can be harmful to electronic components. Discharge static electricity from your body (i.e. touching grounded bare metal) before touching the product.
- Do not attempt to service the product and never disassemble the product. For some products with a user replaceable battery, please read and follow the instructions in the user manual.
- Do not spill food or liquid on your product and never push any objects into the openings of your product.
- Do not use this product near water, areas with high humidity, or condensation unless the product is specifically rated for outdoor application.
- Keep the product away from radiators and other heat sources.
- Always unplug the product from mains power before cleaning and use a dry lint free cloth only.

Bulgarian [България]

ИНСТРУКЦИИ ЗА БЕЗОПАСНОСТ

Следните общи насоки за безопасност се предоставят, за да Ви помогнат да гарантирате своята лична безопасност и да защитите продукта си от евентуална повреда. Не забравяйте да се консултирате с инструкциите за потребителя за повече подробности.

- Статичното електричество може да е опасно за електронните компоненти. Отстранете статичното електричество от тялото си (напр. като докоснете заземен открит метал) преди да пипате продукта.
- Не се опитвайте да ремонтирате продукта и никога не го разглобявайте. Относно някои продукти с батерия, която се сменя от потребителя, моля, прочетете и следвайте инструкциите в ръководството за потребителя.
- Не изсипвайте храни и напитки върху продукта и никога не вкарвайте предмети в отворите на Вашия продукт.
- Не използвайте продукта в близост до вода, зони с висока влажност или кондензация, освен ако продуктът не е специално одобрен за употреба на открито.
- Дръжте продукта далеч от радиатори и други източници на топлина.
- Винаги изключвайте продукта от контакта преди почистване и използвайте само сухи кърпи без мъх.

Czech [Česky]

BEZPEČNOSTNÍ POKYNY

Dodržujte prosím následující bezpečnostní pravidla, která pomáhají zajistit vaši osobní bezpečnost a chránit výrobek před možným poškozením. Více podrobností najdete v pokynech pro uživatele výrobku.

- Statická elektřina může poškodit elektronické součástky. Dříve než se výrobku dotknete, zajistěte výboj statické elektřiny z těla (např. tak, že se dotknete uzemněného čistého kovu).
- Nepokoušejte se provádět servis výrobku a nikdy výrobek nedemontujte. V případě některých produktů s baterií vyměnitelnou uživatelem si prosím přečtěte pokyny uvedené v příručce pro uživatele.
- Na výrobek se nesmí dostat jídlo nebo tekutiny a do otvorů výrobku nesmíte zasouvat žádné předměty.
- Nepoužívejte tento výrobek v blízkosti vody, oblastí s vysokou vlhkostí nebo kondenzací, pokud je výrobek určen především pro používání v exteriéru.
- Výrobek uchovávejte mimo dosah radiátorů a jiných zdrojů tepla.
- Před čištěním výrobek vždy odpojte ze sítě a používejte pouze suchou látku bez vláken.

Croatian [Hrvatski]

SIGURNOSNE UPUTE

Sljedeće opće sigurnosne smjernice se pružaju kako bi se osigurala vaša osobna sigurnost i zaštita vašeg proizvoda od mogućeg oštećenja. Uvijek pogledajte korisničke upute za proizvod za više pojedinosti.

- Statički elektricitet može oštetiti elektroničke komponente. Ispraznite statički elektricitet iz svog tijela (npr. dodirujući uzemljeni neizolirani metal) prije dodirivanja proizvoda.
- Nemojte pokušavati servisirati proizvod i nikad nemojte rastavljati proizvod. Za proizvode u kojima se nalazi baterija koju mijenja korisnik, pročitajte upute u korisničkom priručniku i pridržavajte ih se.
- Nemojte prosipati hranu ili tekućinu na vaš proizvod i nikad nemojte gurati bilo koje predmete u otvore na proizvodu.
- Nemojte koristiti ovaj proizvod u blizini vode, u područjima s visokom vlažnošću ili kondenzacijom, osim ako je proizvod posebice namijenjen uporabi na otvorenom prostoru.
- Držite proizvod dalje od radijatora i drugih izvora toplote.
- Uvijek isključite proizvod iz električne utičnice prije čišćenja i za čišćenje upotrijebite samo suhu tkaninu koja ne otpušta dlačice.

Danish [Dansk]

SIKKERHEDSFORSKRIFTER

Følgende generelle sikkerhedsforholdsregler gives for at sikre din personlige sikkerhed og beskytte produktet mod potentiel skade. Husk at se i produktets brugerinstruktioner for at få flere detaljer.

- Statisk elektricitet kan skade elektroniske komponenter. Aflad statisk elektricitet fra kroppen (dvs. berør jordet nøgent metal), før du berører produktet.
- Prøv ikke at servicere produktet, og tag det aldrig fra hinanden. Ved nogle produkter med et brugerudskifteligt batteri, skal du læse og følge instruktionerne i brugervejledningen.
- Spild ikke mad eller væsker på produktet, og skub aldrig nogen genstand ind i produktets åbninger.
- Brug ikke produktet tæt på vand, områder med høj fugtighed eller kondens, medmindre produktet er specifikt klassificeret til udendørs anvendelse.
- Opbevar produktet væk fra radiatorer og andre varmekilder.
- Træk altid produktet ud af stikkontakten, før du rengør, og brug kun en tør, fnugfri klud.

Dutch [Nederlands]

VEILIGHEIDSINSTRUCTIES

De volgende algemene veiligheidsrichtlijnen worden verstrekt om uw eigen persoonlijke veiligheid te helpen garanderen en uw product tegen potentiële schade te beschermen. Raadpleeg de productinstructies voor meer details.

- Statische elektriciteit kan elektronische componenten beschadigen. Ontlaad de statische elektriciteit van uw lichaam (bijv. door een geaarde metalen objecten aan te raken) alvorens het product aan te raken.
- Probeer het product niet zelf te repareren of te demonteren. Voor producten met een door de gebruiker vervangbare batterij moet de gebruiker de instructies in de gebruikershandleiding lezen en volgen.
- Mors geen voedsel of vloeistof op uw product en duw geen voorwerpen in de openingen van uw product.
- Gebruik dit product niet in de buurt van water, plekken met hoge luchtvochtigheid of condensatie, tenzij het product speciaal voor buitengebruik is ontwikkeld.
- Houd uw product uit de buurt van radiatoren en andere warmtebronnen.
- Koppel het product altijd los van de stroomvoorziening alvorens het te reinigen en gebruik uitsluitend een droge pluisvrije doek.

Finnish [Suomi]

TURVALLISUUSOHJEITA

Seuraavat turvallisuusohjeet on tarkoitettu varmistamaan turvallisuutesi ja suojaamaan tuotettasi mahdollisilta vaurioilta. Muista katsoa lisäohjeita tuotteen käyttöohjeista.

- Staattinen sähkö voi olla haitallista sähkökomponenteille. Pura kehoosi varautunut staattinen sähkö juuri ennen kuin kosket tuotetta (esim. koskettamalla maadoitettua paljasta metallipintaa.
- Älä yritä huoltaa tuotetta äläkä koskaan pura tuotetta. Jos tuotteessa on paristot, jotka käyttäjän täytyy vaihtaa, lue ja noudata käyttöoppaan ohjeita.
- Älä läikytä ruokaa tai nestettä tuotteeseen äläkä työnnä mitään esineitä tuotteesi aukkoihin.
- Älä käytä tätä tuotetta veden lähellä tai alueilla, joissa kosteus tai kondensaatio on suuri, jos tuotetta ei ole erityisesti luokiteltu käytettäväksi ulkona.
- Pidä tuote pois lämpöpatterien ja muiden lämpölähteiden läheltä.
- Irrota tuotteen pistoke aina verkkovirrasta ennen puhdistusta ja käytä vain nukatonta liinaa.

French [Français]

CONSIGNES DE SÉCURITÉ

Les consignes de sécurité générales suivantes sont fournies pour assurer votre propre sécurité et protéger votre produit des dommages potentiels. N'oubliez pas de consulter les instructions d'utilisation du produit pour plus de détails.

- L'électricité statique peut être dangereuse pour les composants électroniques. Déchargez l'électricité statique de votre corps (par ex., en touchant du métal nu mis à la terre) avant de toucher le produit.
- N'essayez pas de réparer le produit et ne le démontez jamais. Pour certains produits avec une batterie remplaçable par l'utilisateur, veuillez lire et suivre les instructions du mode d'emploi.
- Ne renversez pas de nourriture ou de liquide sur votre produit et n'introduisez jamais aucun objet dans les ouvertures de votre produit.
- N'utilisez pas ce produit à proximité d'eau, de zones très humides ou de condensation, à moins que le produit ne soit spécifiquement conçu pour une application extérieure.
- Gardez le produit à l'écart des radiateurs et autres sources de chaleur.
- Débranchez toujours l'appareil du secteur avant de le nettoyer et utilisez uniquement un chiffon sec non pelucheux.

German [Deutsch]

SICHERHEITSVORSCHRIFTEN

Die folgenden Sicherheitshinweise sollen Ihre eigene Sicherheit gewährleisten und Ihr Produkt vor möglichen Schäden bewahren. Weitere Details finden Sie den Benutzeranweisungen zum Produkt.

- Statische Elektrizität kann schädlich für elektronische Komponenten sein. Entladen Sie statische Elektrizität von Ihrem Körper (z. B. durch Berühren von geerdetem Metall), ehe Sie das Produkt berühren.
- Versuchen Sie nicht, das Produkt zu reparieren und demontieren Sie es auf keinen Fall. Einige Produkte enthalten austauschbare Batterien, die vom Nutzer selbst ausgewechselt werden können. Bitte befolgen Sie die Anweisungen im Benutzerhandbuch.
- Schütten Sie keine Flüssigkeiten auf Ihr Produkt und stecken Sie keine Fremdkörper in die Öffnungen Ihres Produkts.
- Verwenden Sie dieses Produkt nicht in der Nähe von Wasser, in Bereichen mit hoher Feuchtigkeit oder Kondensation, es sei denn, das Produkt ist speziell für die Anwendung im Freien gedacht.
- Halten Sie Ihr Gerät von Heizkörpern und Quellen fern, die Wärme erzeugen.
- Trennen Sie das Gerät immer von der Steckdose, ehe Sie es reinigen, und verwenden Sie nur ein trockenes, fusselfreies Tuch.

Greek [Ελληνικα]

ΟΔΗΓΙΕΣ ΑΣΦΑΛΕΙΑΣ

Οι ακόλουθες γενικές οδηγίες ασφάλειας παρέχονται με στόχο να σας βοηθήσουν να φροντίσετε την προσωπική σας ασφάλεια και να προστατεύσουν το προϊόν σας από ενδεχόμενη βλάβη. Θυμηθείτε να ανατρέξετε στις οδηγίες χρήστη του προϊόντος σας για περισσότερες λεπτομέρειες.

- Ο στατικός ηλεκτρισμός μπορεί να είναι επιβλαβής για τα ηλεκτρονικά εξαρτήματα. Εκφορτίστε τον στατικό ηλεκτρισμό από το σώμα σας (π.χ. αγγίζοντας ένα γειωμένο γυμνό μέταλλο) πριν αγγίξετε το προϊόν.
- Μην προσπαθήσετε να επισκευάσετε το προϊόν και ποτέ μην το αποσυναρμολογήσετε. Για ορισμένα προϊόντα με μπαταρία αντικαθιστώμενη από τον χρήστη, διαβάστε και ακολουθήστε τις οδηγίες που περιέχονται στο εγχειρίδιο χρήστη.
- Προσέξτε να μην πέσουν τροφές ή υγρά επάνω στο προϊόν και μην εισάγετε ποτέ αντικείμενα μέσα στα ανοίγματα του προϊόντος.
- Μην χρησιμοποιείτε το προϊόν κοντά σε νερό ή σε περιοχές με υψηλή υγρασία ή συμπύκνωση υδρατμών, εκτός εάν το προϊόν είναι ρητά χαρακτηρισμένο ως κατάλληλο για εφαρμογές σε εξωτερικούς χώρους.
- Κρατήστε το προϊόν μακριά από καλοριφέρ και άλλες πηγές θερμότητας.
- Να αποσυνδέετε πάντα το προϊόν από την παροχή ρεύματος πριν να το καθαρίσετε και να χρησιμοποιείτε μόνο ένα στεγνό πανί χωρίς χνούδια.

Hungarian [Magyar]

BIZTONSÁGI UTASÍTÁSOK

Az alábbi általános biztonsági útmutató saját személyi biztonságát és a termék lehetséges meghibásodása elleni védelmét szolgálja. Ne feledje, hogy további részleteket a termék használati útmutatójában talál.

- A statikus elektromosság káros lehet az elektronikus alkatrészek számára. Vezesse el testéből a statikus elektromosságot (például földelt csupasz fém megérintésével), mielőtt hozzáérne a termékhez.
- Ne próbálkozzon a termék szervizelésével, és soha ne szedje szét a terméket. Egyes, felhasználó által cserélhető akkumulátorral rendelkező termékeknél olvassa el és kövesse a használati útmutatóban leírt utasításokat.
- Ne öntsön ételt vagy folyadékot a termékre, és soha ne nyomjon semmilyen tárgyat a termék nyílásaiba.
- Ne használja a terméket víz, magas páratartalmú vagy páralecsapódás által jellemzett hely közelében, hacsak a termék kifejezetten szabadtéri alkalmazásra nem készült.
- Tartsa távol a terméket radiátoroktól és más hőforrásoktól.
- Tisztítás előtt mindig húzza ki a termék tápkábelét, és csak száraz, szöszmentes ruhát használjon.

Icelandic [Íslenska]

ÖRYGGISLEIÐBEININGAR

Eftirfarandi almennar öryggisleiðbeiningar eru veittar til að tryggja öryggi þitt og vernda vöruna gegn hugsanlegum skemmdum. Mundu að leita frekari upplýsinga í notkunarupplýsingum vörunnar.

- Stöðurafmagn getur skaðað rafræna hluti. Losaðu stöðurafmagn frá líkamanum (þ.e. með því að snerta jarðtengdan málm) áður en þú snertir vöruna.
- Ekki reyna að sinna viðhaldi á vörunni og aldrei taka hana í sundur. Vinsamlegast lestu og fylgdu leiðbeiningunum í notkunarhandbókinni fyrir þær vörur sem eru með endurnýjanlega rafhlöðu.
- Ekki missa mat eða vökva á vöruna og aldrei þrýsta hlutum í op á vörunni.
- Notaðu ekki þessa vöru nálægt vatni, svæðum með miklum raka eða þéttingu nema varan sé sérstaklega flokkuð fyrir notkun utandyra.
- Geymið vöruna í burtu frá ofnum og öðrum hitagjöfum.
- Vöruna skal ávallt taka úr sambandi fyrir þrif og notast skal aðeins við þurran klút.

Italian [Italiano]

ISTRUZIONI PER LA SICUREZZA

Le seguenti linee generali sulla sicurezza sono fornite per contribuire a garantire la sicurezza personale e proteggere il prodotto da potenziali danni. Per ulteriori dettagli consultare le istruzioni per l'utente:

- L'elettricità statica può essere dannosa per i componenti elettrici. Scaricare l'elettricità statica dal corpo (toccando ad esempio una piastra di metallo con messa a terra).
- Non tentare di riparare il prodotto o di smontarlo. Per i prodotti con batterie sostituibili dall'utente, leggere le istruzioni nell'apposito manuale.
- Non versare alimenti o liquidi nel prodotto né spingere oggetti all'interno delle aperture del prodotto.
- Non usare il prodotto vicino all'acqua, in aree con molta umidità o condensa, tranne se specificamente indicato che il prodotto può essere usato in applicazioni all'aperto.
- Tenere il prodotto lontano da caloriferi e fonti di calore.
- Scollegare sempre il prodotto dalla presa di alimentazione prima di pulirlo e usare un panno pulito senza pelucchi.

Maltese [Malti]

STRUZZJONIJIET DWAR IS-SIGURTÀ

Dawn il-linji gwida ġenerali ta' sikurezza li ġejjin huma pprovduti biex jgħinu jiżguraw is-sigurtà personali tiegħek stess u jipproteġu l-prodott tiegħek minn ħsara potenzjali. Ftakar biex tikkonsulta l-istruzzjonijiet tal-utent tal-prodott għal aktar dettalji.

- L-elettriku statiku jista' jkun ta' ħsara għall-komponenti elettroniċi Skarika l-elettriku statiku mill-ġisem tiegħek (jiġifieri miss ma' metall mhux miksi) qabel tmiss il-prodott.
- Tipprovax tisservisja l-prodott u qatt m'għandek iżżarma l-prodott. Għal xi prodotti b' batterja sostitwibbli mill-utent, aqra u segwi l-istruzzjonijiet fil-manwal tal-utent.
- Ixxerridx ikel jew likwidu fuq il-prodott tiegħek u qatt m'għandek iddaħħal xi oġġetti fil-fetħiet tal-prodott tiegħek.
- Tużax dan il-prodott qrib l-ilma, żoni b'umdità għolja, jew kondensazzjoni sakemm il-prodott ma jkunx speċifikament ikklassifikat għall-applikazzjoni fuq barra.
- Żomm il-prodott 'il bogħod minn radjaturi u sorsi oħra ta' sħana.
- Dejjem aqla' l-prodott mill-kurrent tal-elettriku qabel tnaddfu u uża biss drapp xott mingħajr tnietex.

Norwegian [Norsk]

SIKKERHETSINSTRUKSJONER

Følgende generelle sikkerhetsforbehold er forsynt for å hjelpe med å sikre din egen personlige sikkerhet, og beskytte produktet fra potensiell skade. Husk å se produktets brukerinstruksjoner for mer informasjon.

- Statisk elektrisitet kan være skadelig for elektriske komponenter. Utlad statisk elektrisitet fra kroppen (f.eks. ved å berøre jordet metall) før berøring av produktet.
- Ikke forsøk å utføre service på produktet, og aldri ta produktet fra hverandre. For produkter med et batteri som kan skiftes av brukeren, les og følg instruksjonene i brukerhåndboken.
- Ikke søl mat eller væske på produktet, og dytt aldri gjenstander inn i produktets åpninger.
- Ikke bruk dette produktet i nærheten av vann, områder med høy fuktighetsgrad, eller kondensering, dersom produktet ikke er spesielt ment for utendørsbruk.
- Hold produktet unna radiatorer og andre varmekilder.
- Trekk alltid ut produktets støpsel fra hovedstrømmen før rengjøring, og bruk kun en tørr, lofri klut.

Polish [Polski]

INSTRUKCJE DOTYCZĄCE BEZPIECZEŃSTWA

W celu zapewnienia osobistego bezpieczeństwa oraz ochrony produktu przed możliwym uszkodzeniem, należy stosować się do poniższych ogólnych zasad bezpieczeństwa. Więcej szczegółowych informacji można znaleźć w instrukcjach obsługi produktów.

- Elektryczność statyczna może być szkodliwa dla podzespołów elektronicznych. Przed dotknięciem produktu należy odprowadzić elektryczność statyczną ze swojego ciała (np. dotykając uziemionego metalu).
- Nie próbować naprawiać produktu ani go demontować. W przypadku produktów z baterią wymienianą przez użytkownika przeczytać odpowiednie instrukcje w podręczniku użytkownika i stosować się do nich.
- Chronić przed kontaktem z żywnością i cieczami; nigdy nie wkładać żadnych przedmiotów w otwory produktu.
- Nie używać tego produktu w pobliżu wody ani w środowisku z wysoką wilgotnością lub kondensacją, o ile produkt nie jest przeznaczony do zastosowań zewnętrznych.
- Trzymać produkt z dala od grzejników i źródeł ciepła.
- Zawsze odłączać produkt od sieci elektrycznej przed czyszczeniem; czyścić wyłącznie suchą, niepylącą szmatką.

Portuguese [Português]

INSTRUÇÕES DE SEGURANÇA

São indicadas as seguintes diretrizes gerais de segurança para o ajudar a garantir a sua segurança pessoal e para proteger o seu produto de potenciais danos. Recorde que deve consultar as instruções de utilizador do produto para obter mais detalhes.

- A eletricidade estática pode ser prejudicial para os componentes eletrónicos. Descarregue a eletricidade estática do seu corpo (ou seja, toque numa peça de metal sem isolamento e ligada à terra) antes de tocar o produto.
- Não tente reparar o produto e nunca o desmonte. Para alguns produtos com bateria substituível pelo utilizador, leia e siga as instruções no respetivo manual de utilizador.
- Não derrame alimentos ou líquidos sobre o seu produto e nunca introduza quaisquer objetos através das aberturas do aparelho.
- Não use este produto na proximidade de água, áreas com elevados índices de humidade ou condensação, exceto se o produto estiver especificamente classificado para utilização em espaços exteriores.
- Mantenha o produto afastado de radiadores e outras fontes de calor.
- Desligue sempre o produto da fonte de alimentação antes de limpar e use apenas um pano de microfibras seco.

Romanian [Română]

INSTRUCȚIUNI DE SIGURANȚĂ

Următoarele linii directoare generale de siguranță sunt furnizate pentru a ajuta la asigurarea siguranței dumneavoastră personale și pentru a proteja produsul împotriva potențialei deteriorări. Rețineți să consultați instrucțiunile de utilizare a produsului pentru mai multe detalii.

- Electricitatea statică poate fi periculoasă pentru componentele electronice. Descărcați electricitatea statică din corpul dumneavoastră (adică atingeți un obiect de metal legat la pământ) înainte de a atinge produsul.
- Nu încercați să depanați produsul și nu demontați niciodată produsul. Pentru unele produse a căror baterie poate fi înlocuită de utilizator, vă rugăm să citiți și să respectați instrucțiunile din manualul de utilizare.
- Nu turnați alimente sau lichid pe produs și nu împingeți niciodată obiecte în orificiile produsului.
- Nu utilizați acest produs în apropierea apei, în condiții de umiditate sau condens decât dacă produsul este special clasificat pentru aplicații în aer liber.
- Țineți produsul la distanță de radiatoare și alte surse de căldură.
- Deconectați întotdeauna produsul de la priza de rețea înainte de curățare și utilizați doar o lavetă uscată care nu lasă scame.

Slovak [Slovensky]

BEZPEČNOSTNÉ POKYNY

V rámci zaistenia vlastnej bezpečnosti a ochrany systému pred možným poškodením dodržiavajte nasledujúce všeobecné bezpečnostné usmernenia. Ďalšie podrobnosti nájdete v pokynoch na používanie výrobku.

- Statická elektrina môže poškodzovať elektronické súčasti. Pred tým, než sa dotknete výrobku, vybite z tela statickú elektrinu (tzn. tak, že sa dotknete uzemneného kovu.
- Nepokúšajte sa výrobok opravovať ani ho nikdy nerozoberajte. Pri niektorých výrobkoch s používateľom vymeniteľnou batériou si prečítajte pokyny v používateľskej príručke a dodržiavajte ich.
- Výrobok nesmie prísť do styku s jedlom ani tekutinou. Do otvorov na výrobku nikdy nevkladajte žiadne predmety.
- Nepoužívajte výrobok blízko vody, na miestach s vysokou vlhkosťou alebo kondenzáciou, ak výrobok nie je výslovne určený na používanie v exteriéri.
- Zariadenie neumiestňujte do blízkosti radiátorov ani iných zdrojov tepla.
- Pred čistením vždy výrobok odpojte od elektrickej siete a používajte len suchú handričku, ktorá nepúšťa vlákna.

Slovenian [Slovenski]

VARNOSTNA NAVODILA

Spodnja splošna varnostna navodila so navedena kot pomoč pri zagotavljanju vaše varnosti in zaščiti izdelka pred morebitno škodo. Za podrobnosti ne pozabite prebrati uporabniških navodil za izdelek.

- Statična elektrika lahko poškoduje elektronske komponente. Preden se dotaknete izdelka, se razelektrite (tako da se dotaknete gole ozemljene kovinske površine).
- Ne poskušajte servisirati izdelka in ga nikoli ne razstavljajte. Za izdelke z akumulatorjem, ki ga lahko zamenja uporabnik, preberite in upoštevajte navodila v uporabniškem priročniku.
- Po izdelku ne stresajte hrane ali polivajte tekočin in v odprtine izdelka nikoli ne potiskajte predmetov.
- Tega izdelka ne uporabljajte v bližini vode ali na mestih z visoko stopnjo vlažnosti ali kondenzacije, razen če je izdelek izrecno namenjen za zunanjo uporabo.
- Izdelek postavite stran od radiatorjev in drugih virov toplote.
- Pred čiščenjem izdelek vedno izklopite iz električnega napajanja in uporabljajte samo suho krpo brez vlaken.

Spanish [Español]

INSTRUCCIONES DE SEGURIDAD

Las siguientes directrices de seguridad generales se proporcionan para ayudar a garantizar su propia seguridad personal y proteger el sistema de posibles daños. Recuerde consultar las instrucciones de uso del producto para obtener más información.

- La electricidad estática puede ser dañina para los componentes electrónicos. Descargue la electricidad estática de su cuerpo (por ejemplo, tocando un metal desnudo conectado a tierra) antes de tocar el producto.
- No intente reparar el producto y nunca desarme el producto. Para algunos productos con una batería reemplazable por el usuario, lea y siga las instrucciones del manual del usuario.
- No derrame comida o líquido sobre su producto y nunca introduzca ningún objeto en las aberturas del producto.
- No utilice este producto cerca del agua, áreas con alta humedad o condensación a menos que el producto esté específicamente especificado para aplicaciones en exteriores.
- Mantenga el dispositivo alejado de radiadores y fuentes de calor.
- Mantenga el producto alejado de radiadores y otras fuentes de calor.

Swedish [Svenska]

SÄKERHETSINSTRUKTIONER

Följande allmänna säkerhetsriktlinjer tillhandahålls för att hjälpa dig att säkerställa din egen personliga säkerhet och skydda din produkt från eventuell skada. Kom ihåg att se produktens användarinstruktioner och få mer information.

- Statisk elektricitet kan vara skadlig för elektriska komponenter. Ladda ur statisk elektricitet från din kropp (dvs. rör vid jordad metall) innan du rör vid produkten.
- Försök inte att utföra service på produkten och montera aldrig isär den. Vissa produkter har ett batteri som användaren kan byta, läs och följ instruktionerna i användarbruksanvisningen.
- Spill inte livsmedel eller vätska på din produkt och tryck aldrig in några föremål i din produkts öppningar.
- Använd inte den här produkten nära vatten, områden med hög luftfuktighet eller kondensering, såvida inte produkten är särskilt klassad för utomhusanvändning.
- Håll produkten på avstånd från element och andra värmekällor.
- Koppla alltid bort produkten från elnätet innan du rengör och använd endast en torr luddfri trasa.

Estonian (Eesti)

OHUTUSJUHISED

Järgmised üldised ohutussuunised on mõeldud tagama teie isiklikku ohutust ja kaitsma seadet võimalike kahjude eest. Üksikasju lugege toote kasutusjuhendist.

- Staatiline elekter võib elektroonikakomponentidele kahjulik olla. Enne toote puudutamist eemaldage oma kehalt staatiline elekter (nt puudutades maandatud metalli).
- Ärge püüdke toodet hooldada ja ärge kunagi monteerige toodet lahti. Teatavate kasutaja asendatava akuga toodete puhul lugege ja järgige kasutusjuhendis olevaid juhiseid.
- Ärge laske tootel kokku puutuda toidu ega vedelikuga ja ärge kunagi suruge toote avadesse objekte.
- Ärge kasutage käesolevat toodet vee ega suure niiskuse ega kondensatsiooniga piirkondade lähedal, kui toode pole ette nähtud välistingimustes kasutamiseks.
- Hoidke toode eemal radiaatoritest ja muudest soojustallikatest.
- Enne kasutamist lahutage toode alati toitevõrgust ja kasutage vaid kuiva ebemeteta lappi.

Latvian (Latviešu)

DROŠĪBAS NORĀDĪJUMI

Tālāk norādītās galvenās drošības vadlīnijas ir paredzētas tam, lai palīdzētu garantēt personīgo drošību un aizsargātu izstrādājumu no iespējamiem bojājumiem. Papildinformāciju skatiet izstrādājuma rokasgrāmatā.

- Statiskā elektrība var būt bīstama elektriskajiem komponentiem. Pirms pieskarties izstrādājumam, izlādējiet ķermeņa statisko elektrību (piemēram, pieskaroties sazemētam metāla stienim).
- Neměģiniet veikt izstrādājuma apkalpi un nekad neizjauciet izstrādājumu. Dažiem izstrādājumiem ar maināmu akumulatoru izlasiet lietotāja rokasgrāmatā sniegtos norādījumus un ievērojiet tos.
- Nelejiet uz izstrādājuma ēdienu un šķidrumus un nekad nespiediet izstrādājuma atverēs nekādus objektus.
- Nelietojiet izstrādājumu ūdens tuvumā, vietās ar augstu mitruma līmeni un kondensātu, izņemot, ja vien izstrādājums ir paredzēts lietošanai ārā.
- Nenovietojiet izstrādājumu radiatoru un citu karstumu izstarojošu objektu tuvumā.
- Vienmēr pirms tīrīšanas atvienojiet izstrādājumu no strāvas padeves avota un lietojiet sausu bezplūksnu drānu.

Lithuanian (Lietuvių)

SAUGOS INSTRUKCIJOS

Pateikiamos tolesnės bendrosios saugos rekomendacijos, kuriomis siekiama užtikrinti jūsų asmeninę saugą ir apsaugoti jūsų produktą nuo galimos žalos. Norėdami sužinoti daugiau, žiūrėkite produkto naudojimo instrukciją.

- Elektroniniams komponentams gali būti žalinga statinė elektra. Prieš liesdami produktą, atlikite statinės elektros energijos iškrovą iš savo kūno (pvz., paliesdami įžemintą neizoliuotą metalą).
- Nebandykite produkto taisyti ir jokiu būdu jo neardykite. Naudodami produktus, kuriuose yra naudotojo keičiamas akumuliatorius, perskaitykite ir laikykitės naudojimo instrukcijoje pateikiamų nurodymų.
- Neišpilkite ant produkto maisto arba skysčių ir niekada nekiškite jokių daiktų į produkto ertmes.
- Nenaudokite šio produkto šalia vandens, vietose, kuriose daug drėgmės arba garų, jei produktas nėra specialiai pritaikytas naudoti lauko sąlygomis.
- Laikykite produktą toliau nuo radiatorių arba kitų šilumos šaltinių.
- Prieš valydami būtinai atjunkite produktą nuo maitinimo tinklo ir naudokite tik sausą skudurėlį be pūkelių.

- **[EN]** For Regulatory information, please refer to the User Manual available at: www.dlink.com/support
- **[BG]** За регулаторна информация, моля, направете справка с Ръководството за потребителя, налично на: www.dlink.com/support
- **[CS]** Informace o předpisech naleznete v Uživatelské příručce dostupné na: www.dlink.com/support
- **[HR]** Za regulatorne informacije pogledajte Korisnički priručnik dostupan na: www.dlink.com/support
- **[DA]** For lovmæssige oplysninger henvises til brugervejledningen, som er tilgængelig på: www.dlink.com/support
- **[NL]** Raadpleeg de gebruikershandleiding op www.dlink.com/support voor informatie over regelgeving.
- **[ET]** Normatiivteabe saamiseks vaadake kasutusjuhendit aadressil: www.dlink.com/support
- **[FI]** Katso säännöstiedot käyttöoppaasta osoitteessa: www.dlink.com/support
- **[FR]** Pour les informations réglementaires, veuillez consulter le Manuel d'utilisation disponible sur : www.dlink.com/support
- **[DE]** Informationen zu Vorschriften finden Sie im Benutzerhandbuch unter: www.dlink.com/support
- **[EL]** Για πληροφορίες σχετικά με τους κανονισμούς, ανατρέξτε στο Εγχειρίδιο χρήστη που διατίθεται στη διεύθυνση: www.dlink.com/support
- **[HU]** A szabályozási információkért kérjük, tekintse meg a Használati útmutatót, amely elérhető a www.dlink.com/support címen.
- **[IT]** Per informazioni sulle normative, fare riferimento al Manuale utente disponibile su: www.dlink.com/support
- **[LV]** Informāciju par noteikumiem skatiet lietotāja rokasgrāmatā, kas pieejama vietnē: www.dlink.com/support
- **[LT]** Informacijos apie reglamentus ieškokite vartotojo vadove adresu: www.dlink.com/support
- **[MT]** Għal informazzjoni Regolatorja, jekk jogħġbok irreferi għall-Manwal tal-Utent disponibbli fuq: www.dlink.com/support
- **[PL]** Informacje dotyczące przepisów znajdują się w Podręczniku użytkownika dostępnym pod adresem: www.dlink.com/support
- **[PT]** Para informações regulamentares, consulte o Manual do Utilizador disponível em: www.dlink.com/support
- **[RO]** Pentru informații de reglementare, consultați Manualul de utilizare disponibil la: www.dlink.com/support
- **[SK]** Informácie o predpisoch nájdete v Používateľskej príručke dostupnej na: www.dlink.com/support
- **[SL]** Za zakonske informacije glejte Uporabniški priročnik, ki je na voljo na: www.dlink.com/support
- **[ES]** Para obtener información sobre normativas, consulte el Manual del usuario disponible en: www.dlink.com/support
- **[SV]** För information om föreskrifter, se bruksanvisningen på: www.dlink.com/support
- **[IS]** Fyrir upplýsingar um reglugerðir, vinsamlegast sjá notendahandbókina sem er aðgengileg á: www.dlink.com/support
- **[NO]** For informasjon om forskrifter, se brukermanualen tilgjengelig på: www.dlink.com/support

Statements of UK PSTI Compliance

D-Link Corporation hereby declares that the product(s) listed below is/are in compliance with the requirements in the following schedule of the UK Product Security and Telecommunications Infrastructure (Security Requirements for Relevant Connectable Products) Regulations 2023, which is available at https://www.legislation.gov.uk/uksi/2023/1007/contents/made

☑ Schedule 1: Security requirements for manufacturers
☐ Schedule 2: Conditions for Deemed Compliance with Security Requirements
☐ Not applicable because this product does not have a password input function.

Product Description	2K Fixed Indoor Cloud Camera, 2K Fixed Indoor Wi-Fi Camera
Model Name	DCS-6012
Support Period	2 years
Manufacturer Name	D-Link Corporation
Manufacturer Address	25954 Commercenter Dr.,Lake Forest,California,92630,United States.

PERSON RESPONSIBLE FOR THIS DECLARATION:
NAME: ABBIE LIN
TITLE: THE HEAD OF PRODUCT CENTER
DATE AND PLACE OF ISSUE: 2026/03/23 - TAIPEI (TAIWAN)

SIGNATURE: Abbie Lin

FCC Warning

This device complies with part 15 of the FCC rules. Operation is subject to the following two conditions: (1) this device may not cause harmful interference, and (2) this device must accept any inte rference received, including interference that may cause undesired operation.

Changes or modifications not expressly approved by the party responsible for compliance could void the user's authority to operate the equipment.

NOTE: This equipment has been tested and found to comply with the limits for a Class B digital device, pursuant to part 15 of the FCC Rules. These limits are designed to provide reasonable protection against harmful interference in a residential installation. This equipment generates uses and can radiate radio frequency energy and, if not installed and used in accordance with the instructions, may cause harmful interference to radio communications. However, there is no guarantee that interference will not occur in a particular installation. If this equipment does cause harmful interferenceto radio or television reception, which can be determined by turning the equipment off and on, the user is encouraged to try to correct the interference by one or more of the following measures:

- Reorient or relocate the receiving antenna.
- Increase the separation between the equipment and receiver.
- Connect the equipment into an outlet on a circuit different from that to which the receiver is connected.
- Consult the dealer or an experienced radio/TV technician for help.

The users manual or instruction manual for an intentional or unintentional radiator shall caution the user that changes or modifications not expressly approved by the party responsible for compliance could void the user's authority to operate the equipment

Radiation Exposure Statement

This equipment complies with FCC radiation exposure limits set forth for an uncontrolled environment. This equipment should be installed and operated with minimum distance 20cm between the radiator and your body.